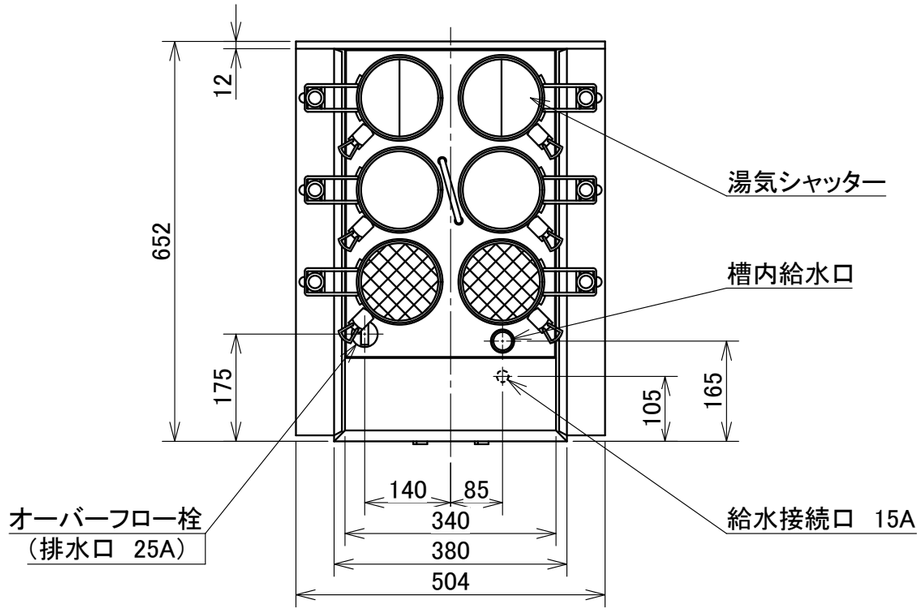

リフト装置（左、右分離形）	駆動方式	モーター昇降式
	スタート方式	タッチダウンセンサー
	タイマー	デジタル設定（設定範囲 0～99分59秒）
リフト許容重量		約1.4kg （茹で上がり時1テボあたり）
槽の容量		約42L
沸き上がり時間		沸き上がり約 30分（15℃～98℃）
電気ヒーター		9kW
自動給水機能		リフト運転回数比例自動注水機能（温度補償式）
液面制御		液面スイッチによる自動式
空焚き防止		液面スイッチによる自動遮断
温度調節		デジタル設定（98℃）
噴流装置		インペラ噴流方式
噴流モーター		定格出力 60W
電源		三相 200V 50/60Hz
最大消費電力		9.1kW
最大電流値		27.1A
付属品		丸形麺かご6個
質量		50kg

注意：塩水使用不可

給水装置 形式認証番号
TW4002

可燃物からの離隔距離（cm）			
上方	側方	前方	後方
フード	0以上		0以上

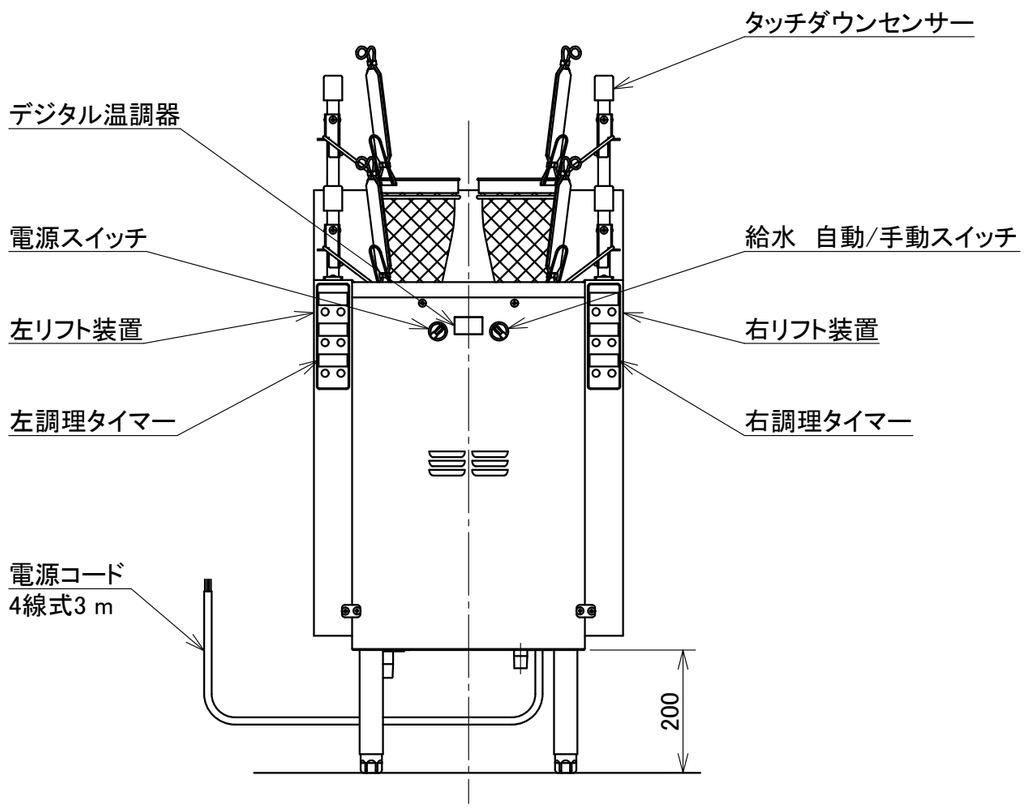

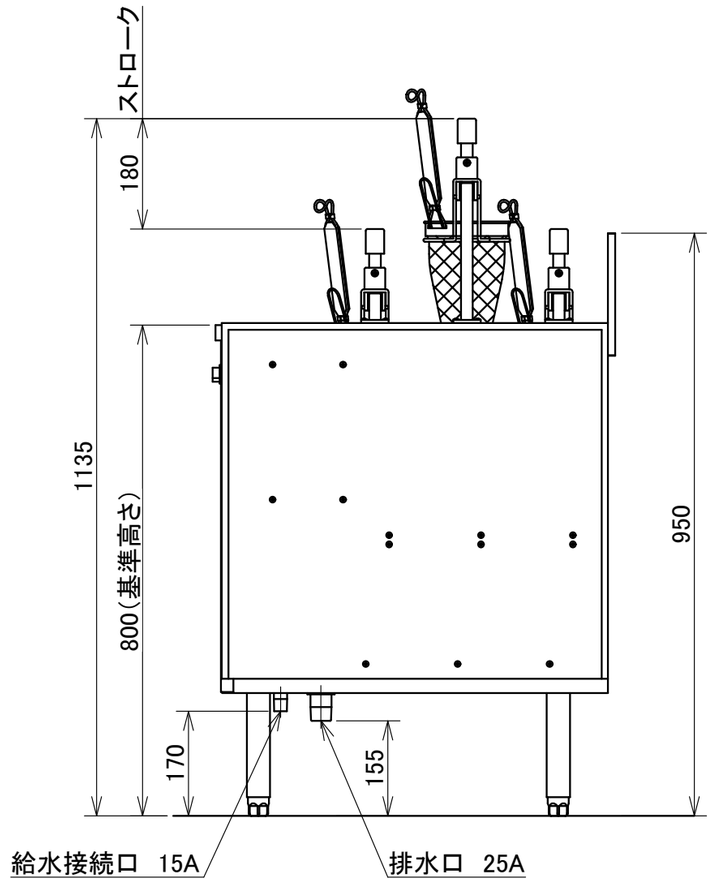

注）アジャスト調整範囲：
基準高さ（800）に対して
−10, +80

注）指示なき寸法公差は
±5とする

無沸騰噴流式

日本洗浄機株式会社	検図 大谷 担当 田中 年月日 22.03.24	品名 サニクック 自動ゆで麺機	形式 UM721E	尺度 1:10	図番 A340−096F