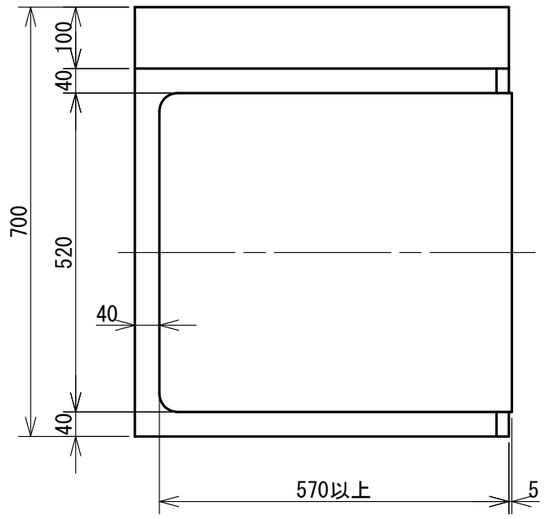

A詳細図

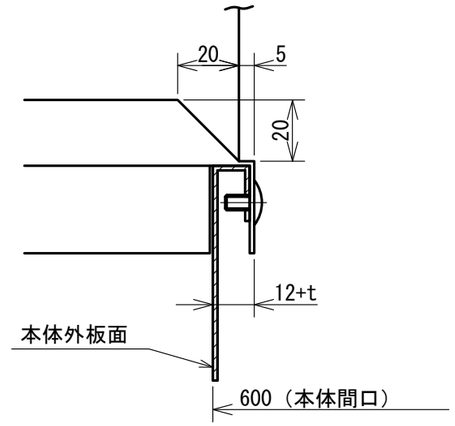

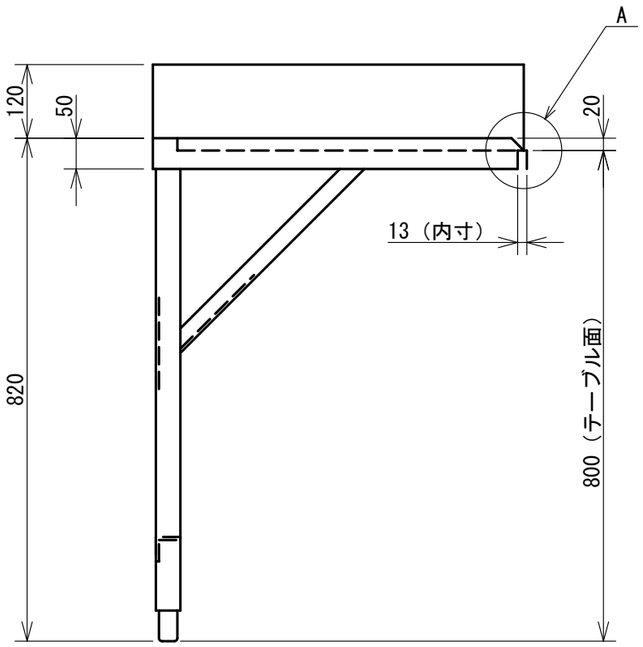

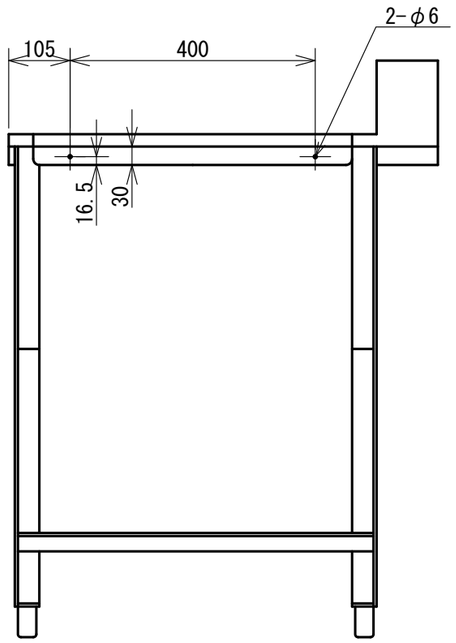

日本洗浄機株式会社	検図 大谷 担当 下野 年月日 19.03.13	品名 左クリーンテーブル	形式 SD62GB-L	尺度 1：10	図番 A320-153