洗浄方式	洗　浄	上部 4エンドアーム回転ノズル 下部 4ローター回転ノズル
	すすぎ	上部 回転ノズル 下部 4バルブ4アーム回転ノズル
洗浄時間	短 標準 長	1ラック50秒　洗浄40秒、水切5秒、すすぎ5秒 1ラック55秒　洗浄44秒、水切5秒、すすぎ6秒 1ラック90秒　洗浄78秒、水切5秒、すすぎ7秒
ラック処理数		短　:72ﾗｯｸ／h(500 mm角形ラック) 標　準:65ﾗｯｸ／h(500 mm角形ラック) 長　:40ﾗｯｸ／h(500 mm角形ラック)
必要給水(湯)能力		温　度:65 ℃以上 流　量:3.4 L／ min以上 給 湯 圧:49.1kPa ～491kPa (0.5 ～ 5.0 kgf／ cm^2)

すすぎ湯消費量	短　:1.8 L／ﾗｯｸ 標　準:2.2 L／ﾗｯｸ 長　:2.6 L／ﾗｯｸ
洗　浄　槽	容　量:62 L 加熱方式:電気ヒーター　4.0 kW 温度制御:サーミスター方式(65 ℃)
すすぎ湯タンク	容　量:17 L(有効　5.5 L)
洗浄ポンプ	電動機定格出力　750 W
すすぎポンプ	電動機定格出力　90 W
電　源	三相 200 V　50･60 Hz
消費電力	8.0 kW
最大電流値	23.5 A
質　量	95 kg
電気ブースター	電気ヒーター:3.0 kW 温度制御　:サーミスター方式 デジタル設定(85 ℃)

※洗剤，リンス剤及び供給装置については、
洗剤メーカーにご相談ください。

給水装置　形式認証番号
TW4003

可燃物からの離隔距離(cm)			
上方	側方	前方	後方
フード	0以上		0以上

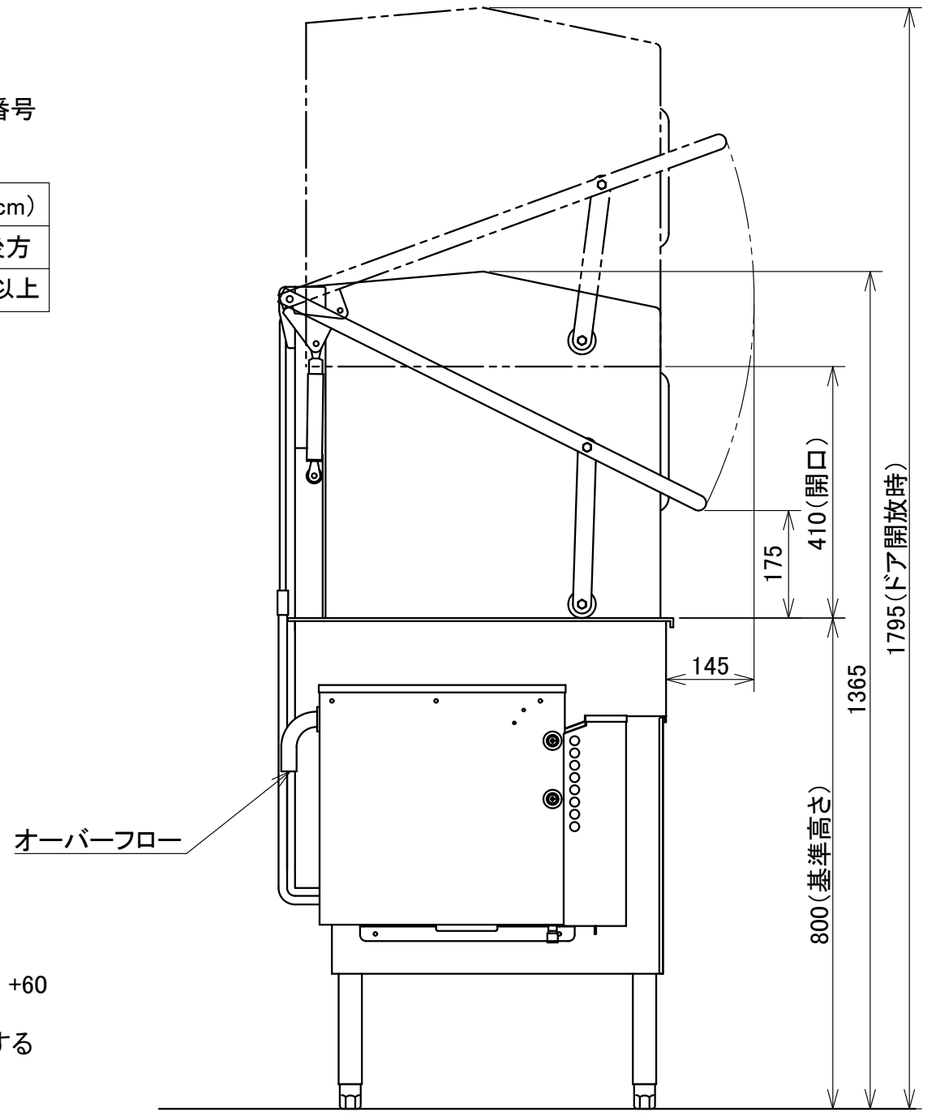

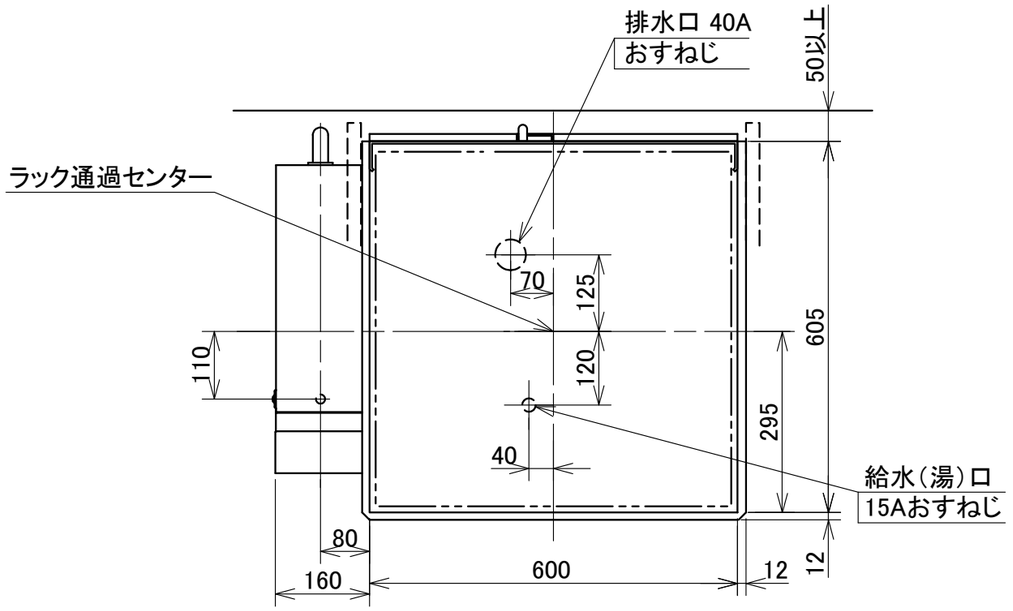

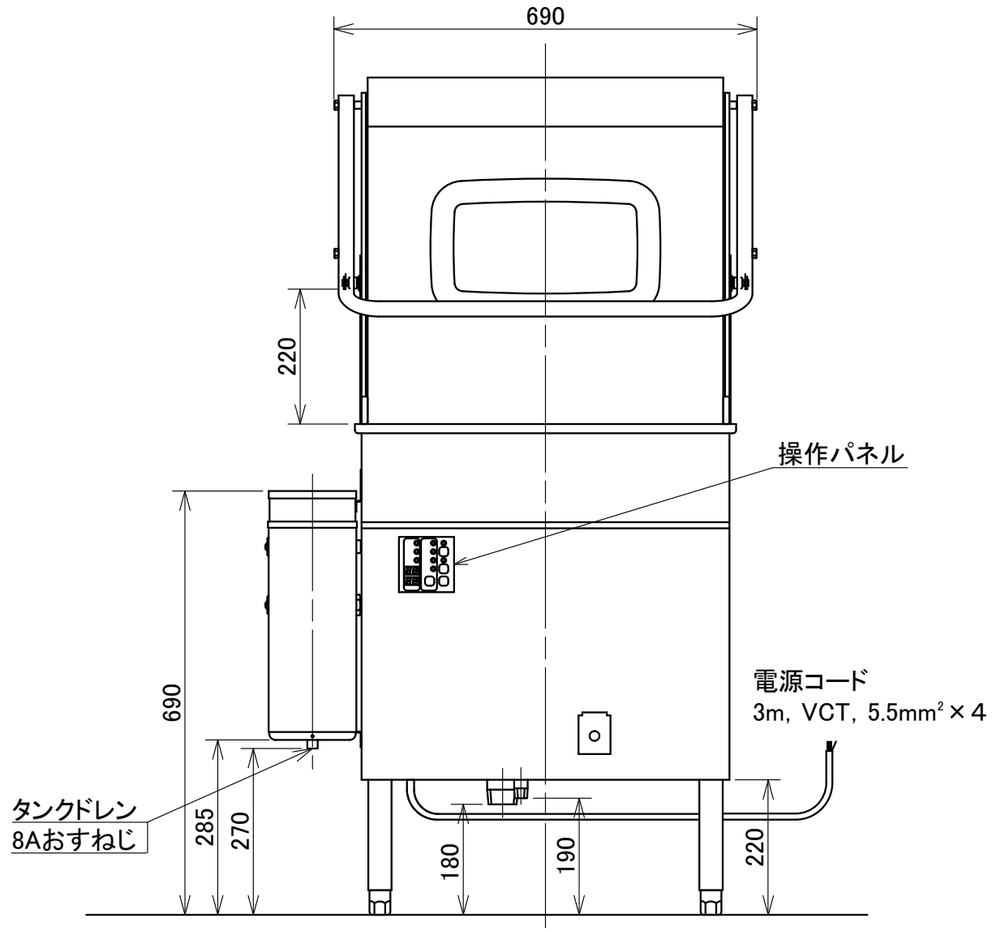

注)アジャスト調整範囲:
基準高さ(800)に対して-30, +60

注)指示なき寸法公差は±5とする

日本洗浄機株式会社	検図　大谷 担当　下野 年月日　19.12.26	品名 サニジェット 自動食器洗浄機	形式 SD114E3B-LB	尺度 1:10	図番 A301-319A