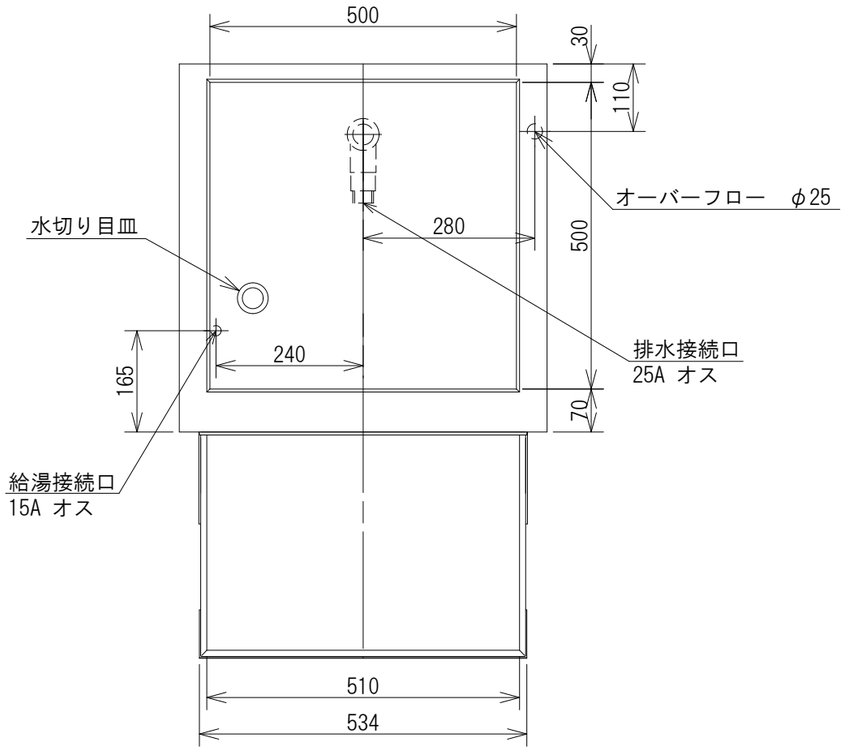

洗浄方式	洗　浄	上部，下部 回転ノズル（すすぎ一体式）
	すすぎ	上部，下部 4バルブ回転ノズル
洗浄時間		短：1ラック65秒　洗浄 51秒，水切 5秒，すすぎ 6秒，後水切3秒 標準：1ラック80秒　洗浄 66秒，水切 5秒，すすぎ 6秒，後水切3秒 長：1ラック102秒　洗浄 88秒，水切 5秒，すすぎ 6秒，後水切3秒 洗浄時間：0～999秒間で調整可能（1秒刻み） すすぎ時間：0～20秒間で調整可能（0.1秒刻み）
ラック処理数		短：55ラック/H, 標準：45ラック/H, 長：35ラック/H （500mm 角形ラック）
必要給湯能力	給湯温度	78 ℃以上
	給湯量	3.4 L/min以上
	給湯圧	49.1 kPa ～491 kPa（0.5 ～ 5.0 kgf/cm²）
すすぎ湯消費量		1.8 L/ﾗｯｸ
洗浄タンク		タンク 容量：20 L、電気ヒーター1.0 kW （洗浄ポンプ作動時OFF） サーミスター方式（65℃設定） 液面スイッチによる空焚き防止
すすぎ湯タンク		容量：7.5L（有効3.5 L） 電気ヒーター：1.5 kW 温度制御：サーミスタ方式（85℃設定） 液面スイッチによる空焚き防止
洗浄ポンプ		電動機定格出力 400 W
すすぎポンプ		電動機定格出力 60 W
電源		単相　200V　50/60 Hz
最大消費電力		2.5 kW
最大電流値		12.7 A
質量		60 kg

※洗剤，リンス剤及び供給装置については、洗剤メーカーにご相談ください。

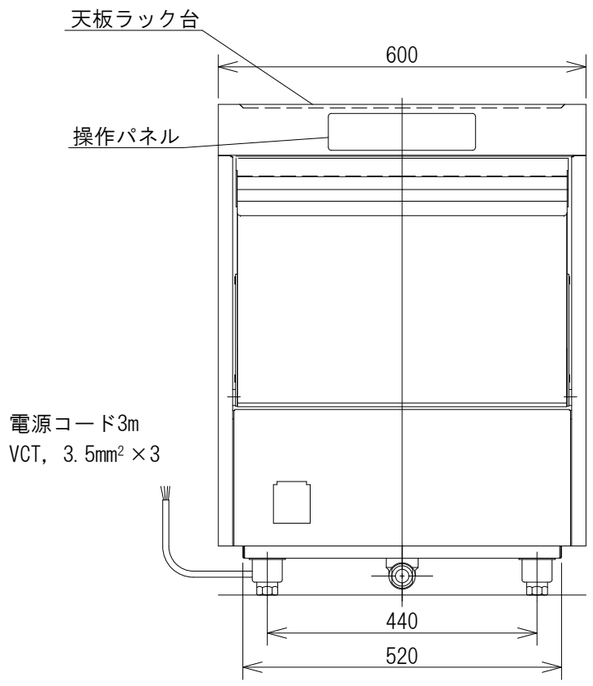

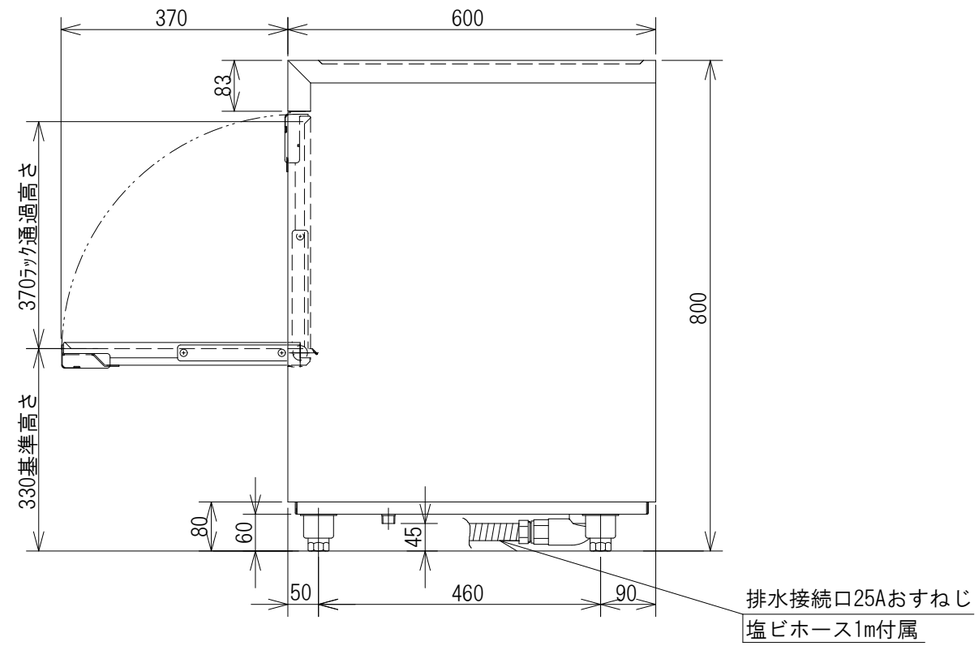

可燃物からの離隔距離（cm）			
上方	側方	前方	後方
0以上	0以上		0以上

注）アジャスト調整範囲：
基準高さ（330）に対して-5，+10
指示なき寸法公差は±5とする

日本洗浄機株式会社	検図　大谷 担当　下野 年月日　26.07.08	品名 サニジェット自動食器洗浄機	形式 SD52EB	尺度 1：10	図番 AJ00011A